Artikel Nummer 82171: Food Themenregal (FTR) Bedienungsanleitung

Inhalt:

A	Bodenrahmen	1x
B	Rückwand inkl. Stabilisierungshaken	1x
C	Rollenset mit 4 Feststellrollen incl. Inbusschlüssel zur Montage	1x
D	Regalböden 37	2x
E	Regalböden 42	2x
F	Bedienungsanleitung	1x

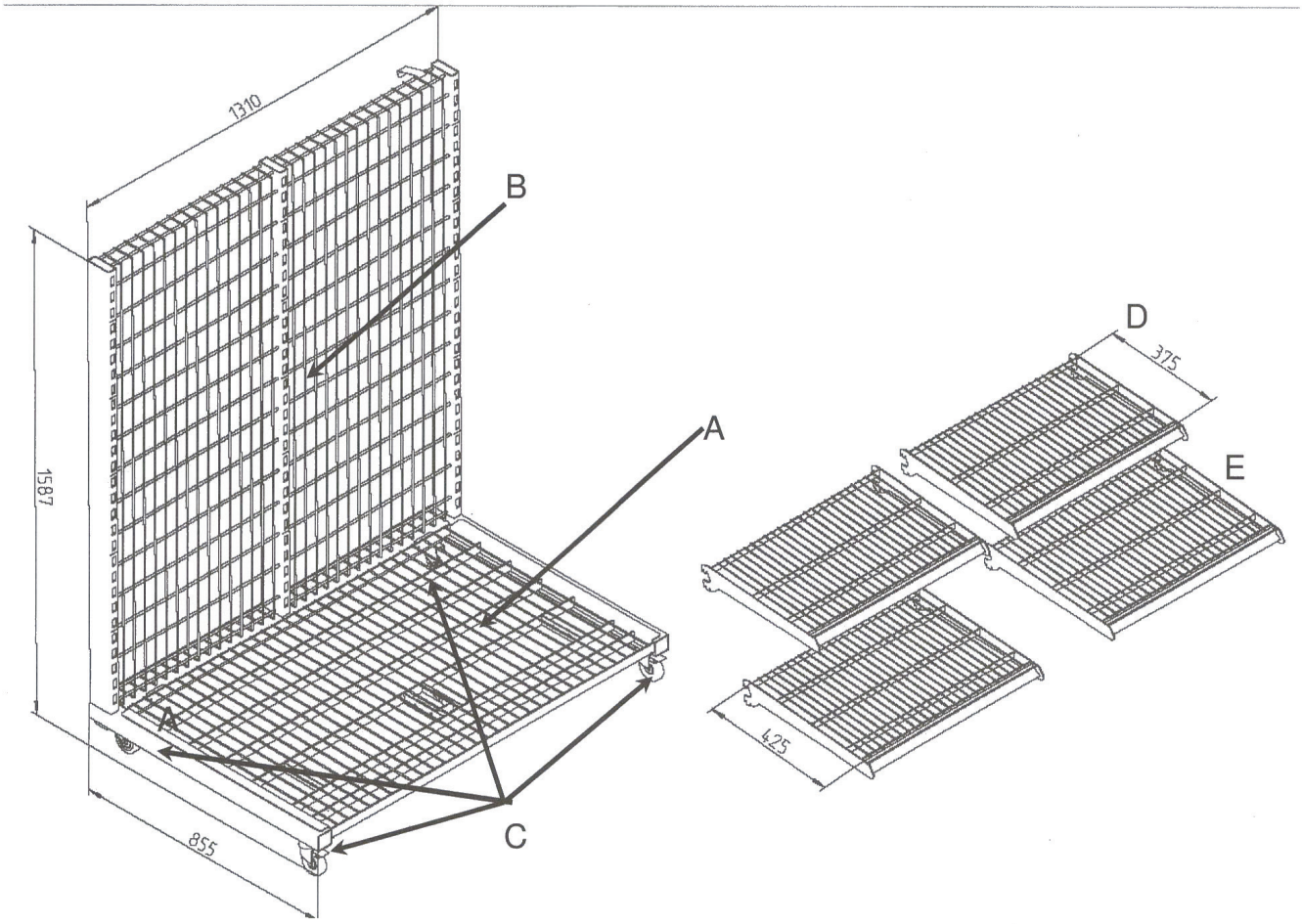

Sommer International GmbH
Wierlings Esch 35

Fon +49 (0) 2594 9916879
Fax +49 (0) 2594 8937556

Email mail@sommer-handel.de
Web www.sommer-handel.de

Aufbauanleitung Rollregal | ArtNr.: 54517275

Allgemeine Sicherheitshinweise
- Bedienungsanleitung vor Gebrauch sorgfältig lesen
- FTR nur bestimmungsgemäß verwenden
- Auf ausreichend Standsicherheit achten
- Die örtlichen Bau- und Sicherheitsbestimmungen beachten
- Vorschriften der Gesundheitsbehörden beachten

Bestimmungsgemäße Verwendung
- Das FTR dient der Präsentation und dem Verkauf im gewerblichen Bereich

Tragfähigkeit:
- Das FTR ist gleichmäßig mit den dafür vorgesehenen Waren zu beladen
- Belastung Gesamt: max. 300 kg statisch / max. 165 kg dynamisch (wenn das Regal gerollt wird)
- Belastung Böden: Gitterboden Grundgestell max. 150 kg, je Boden T 300 / T 370 / T 420 max. 38 kg

Achtung
! Kippgefahr oder Bruch des Gerätes durch Überladung
! Verletzungsgefahr bei unsachgemäßer Verwendung

1. „Base Assembly" öffnen, um die Rollen am Bodenrahmen zu montieren.

a) Rollen am Bodenrahmen mit Inbusschlüssel befestigen. Dazu den Bodenrahmen mit Unterseite nach oben auf fester Unterlage platzieren und das Gehäuse am Bodenrahmen wie dargestellt fixieren:

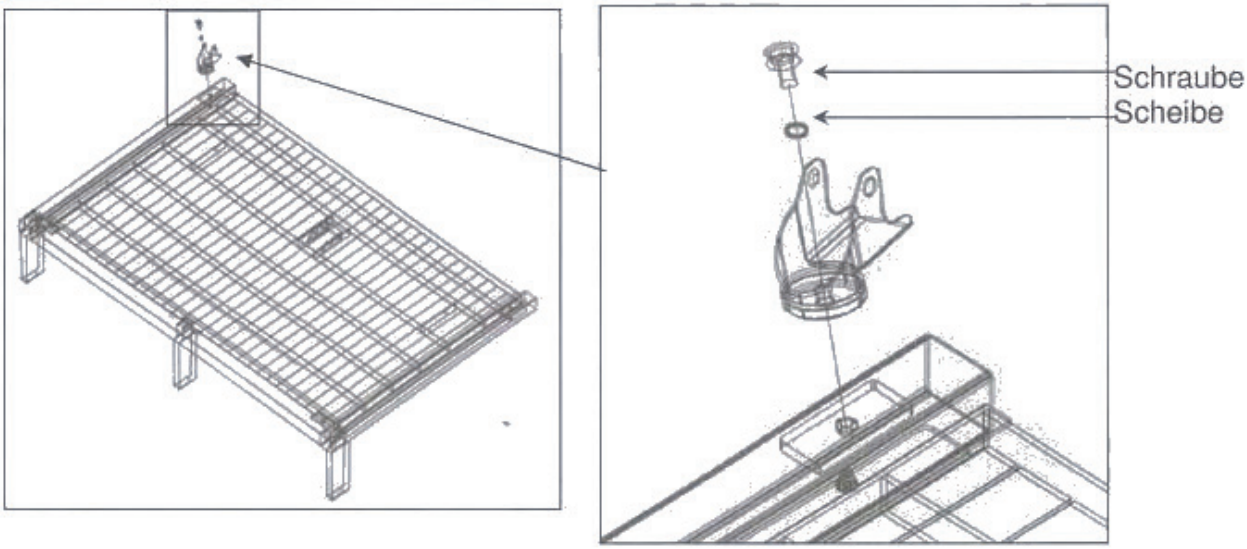

b) Stift durch die Rolle schieben und Rollen in das Gehäuse einsetzen. Mit Schraube, Mutter und Maulschlüssel fixieren.

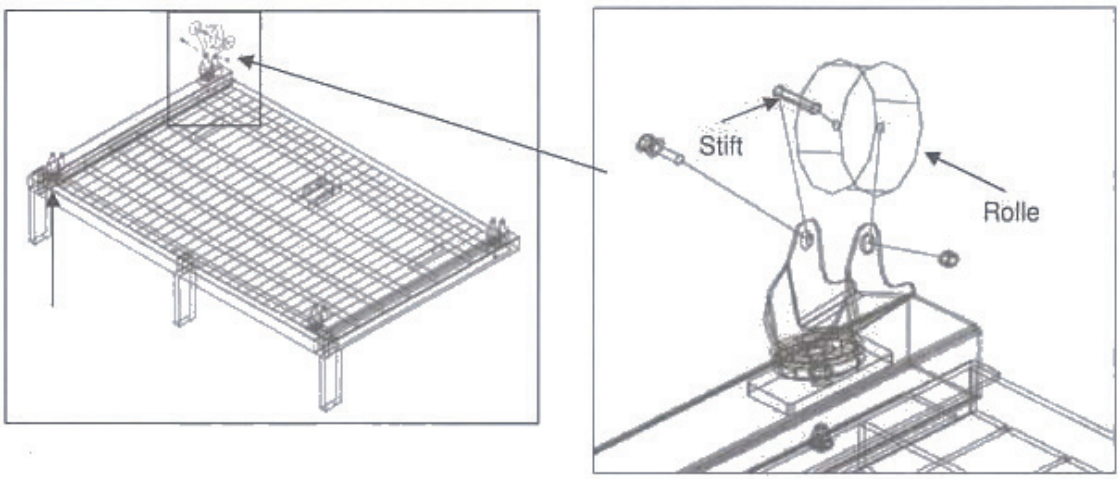

Sommer International GmbH
Wierlings Esch 35

Fon +49 (0) 2594 9916879
Fax +49 (0) 2594 8937556

Email mail@sommer-handel.de
Web www.sommer-handel.de

Aufbauanleitung Rollregal | ArtNr.: 54517275

2. Rückwand (enthalten in Karton „Back Assembly") auf Bodenrahmen setzen.
Die Rückwand zu zweit möglichst senkrecht auf die Zapfen des Bodenrahmens aufsetzen und nach unten drücken.

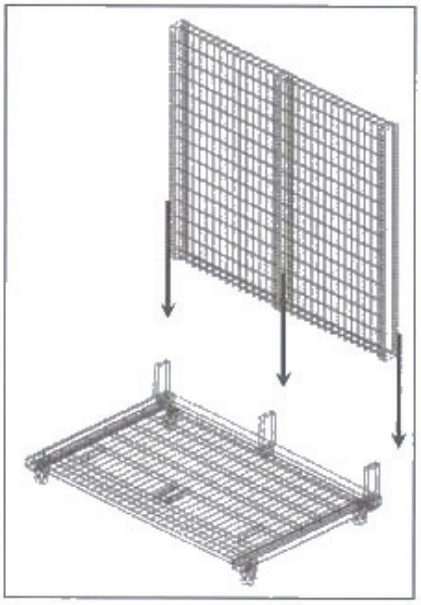

Achtung: Drahtgitter schließt vorne an den Säulen ab, damit Waren nicht nach hinten herunterfallen können.

4. Regalböden (enthalten in Kartons „Medium Shelf" und „Small Shelf") einhängen.
Um die korrekte waagrechte Positionierung der Regalböden nach Vertriebsvorgabe zu erleichtern, sind jeweils nach fünf Öffnungen Markierungen an den Trägersäulen angebracht.

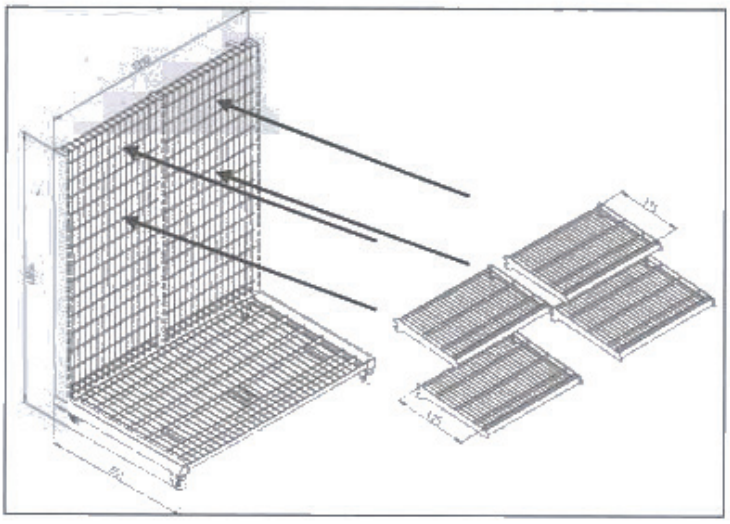

Sommer International GmbH
Wierlings Esch 35

Fon +49 (0) 2594 9916879
Fax +49 (0) 2594 8937556

Email mail@sommer-handel.de
Web www.sommer-handel.de